FR 10 F

Art. No. 4622 – 4 Ω

10 cm (4”) Breitbandlautsprecher mit zwei Befestigungslaschen und geringer Einbautiefe. Hoher Schalldruck und gute Hochton-Wiedergabe. Einfache Montage in Fahrzeugen mit Einbauorten für 10-cm-Lautsprecher.

Zubehör: Schutzgitter (Art. No. 4640, 4642, 4744)

10 cm (4“) full-range loudspeaker *with two fixing lugs and shallow design. High degree of sound pressure and good high-range reproduction. Easy to fit in vehicles with 10 cm loudspeaker mounts.*

Accesories: *Protective grille (Art. No. 4640, 4642, 4744)*





Art. No. 4744 *)



Art. No. 4642 *)



Art. No. 4640 *)

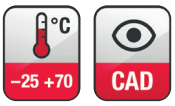

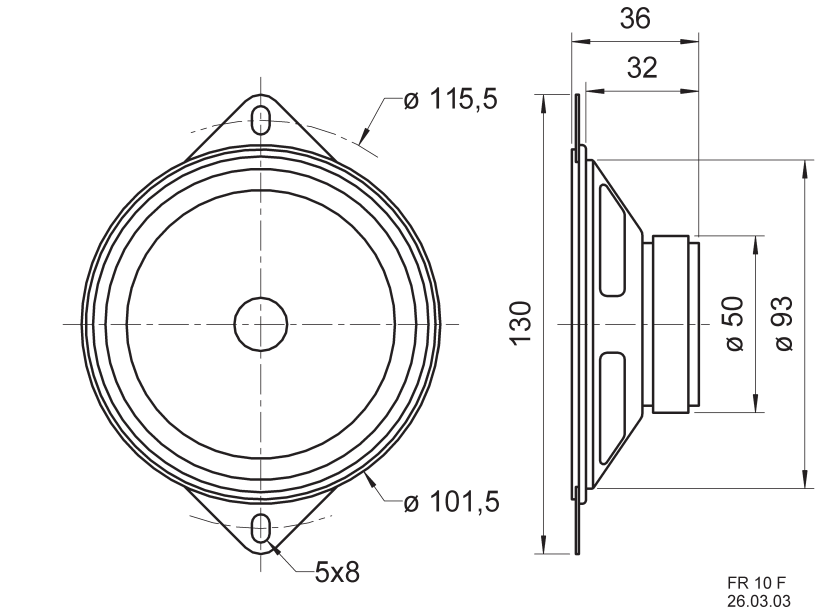

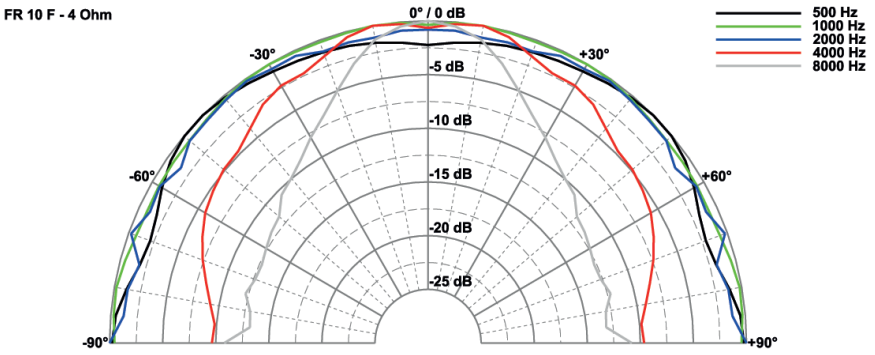

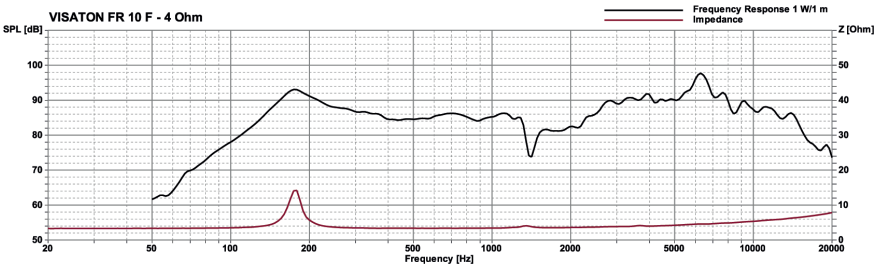

Technische Daten / *Technical Data*

Nennbelastbarkeit *Rated power*	20 W
Impedanz *Impedance*	4 Ω
Übertragungsbereich (–10 dB) *Frequency response (–10 dB)*	100–22000 Hz
Mittlerer Schalldruckpegel *Mean sound pressure level*	86 dB (1 W/1 m)
Grenzauslenkung x_{mech} *Excursion limit* x_{mech}	± 4 mm
Resonanzfrequenz *Resonant frequency*	150 Hz
Obere Polplattenhöhe *Height of front pole-plate*	3 mm
Schwingspulendurchmesser *Voice coil diameter*	14 mm Ø
Wickelhöhe *Height of winding*	2,5 mm
Schallwandöffnung *Cut-out diameter*	94 mm Ø
Anschluss *Terminal*	4,8 x 0,8 mm (+)/2,8 x 0,8 mm (–)
Gewicht netto *Net weight*	0,2 kg

***) Details und Zeichnungen siehe Seite 380–384 /**
Details and drawings see page 380–384

© VISATON GmbH & Co. KG • Ohligser Straße 29-31 • D-42781 Haan • Tel.: 0 21 29 / 5 52 - 0 • Fax: 0 21 29 / 5 52 - 10 • e-mail: visaton@visaton.com 2023